（仮称）郡山市地球温暖化対策総合戦略　策定スケジュール
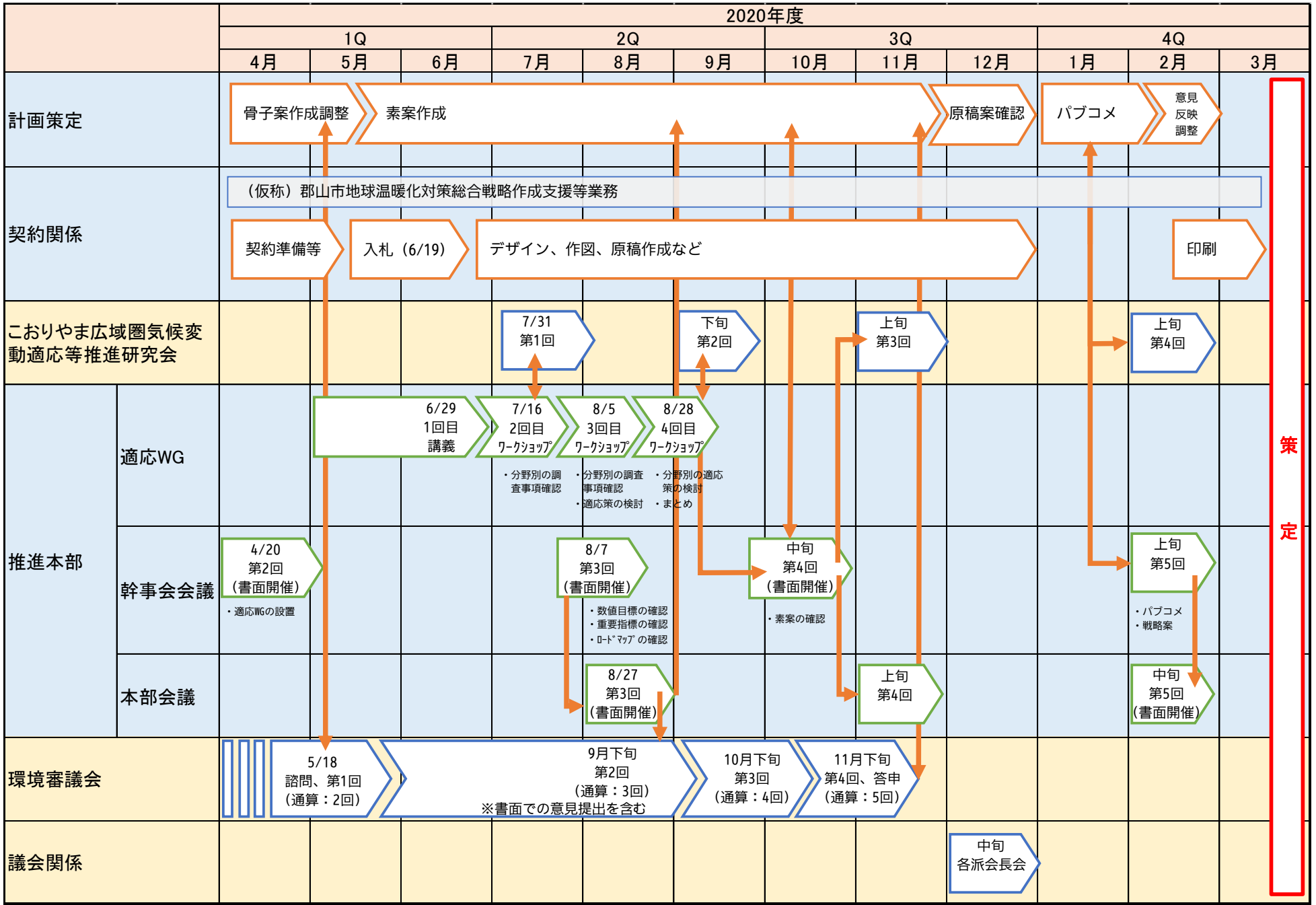
令和２年度第２回郡山市環境審議会
資料５